LEYENDA			
ABREB.	SIMBOLOGIA PLANTA	ISOMETRICA	DESCRIPCION
BD			BAJANTE DE DESCARGA
BDG			BAJANTE DE DESCARGA GRASA
BP			BAJANTE PLUVIAL
CV			COLUMNA DE VENTILACION
CGLP			COLUMNA DE GAS
			TUBERIA GAS
			TUBERIA VENTILACION
			TUBERIA AGUA NEGRA
			TUBERIA AGUA GRASA
			TUBERIA PLUVIAL
LT			LIMA TESA
LH			LIMA HOYA
In			INODORO
Lo			LAVADERO
Lv			LAVADORA
Lm			LAVAMANOS
Sc			SECADORA
Du			DUCHA
Or			ORINAR
Tr			TAPON REGISTRO
Dp			DESAGUE DE PISO
Ba			BAÑERA
Fr			FREGADERO
Vo			VERTEDERO
LLCH			LLAVE CHORRO
R			REJILLA
	Sm		PENDIENTE TUBO
Dp			DESAGUE DE PISO
MM			METRO MEDIDOR
Vp			VALVULA DE PASO
Tn			TANQUE HIDRONEUMATICO
CE			CALENTADOR ELECTRICO
CI	CI	CI	CAMARA DE INSPECCION
TG	TG	TG	TRAMPA DE GRASA
F	F	F	FILTRANTE

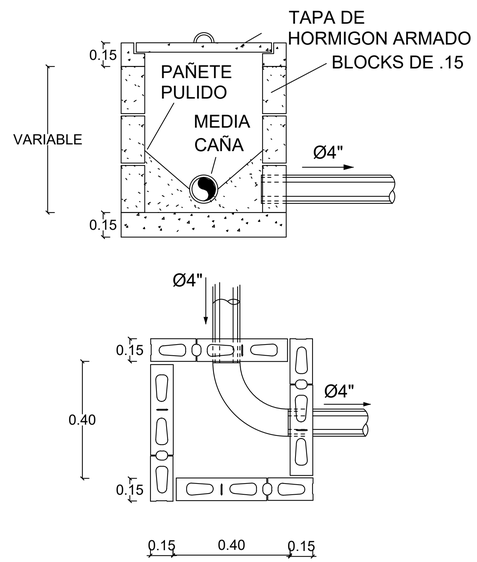

CAMARA DE INSPECCION
DETALLE NO ESCALA

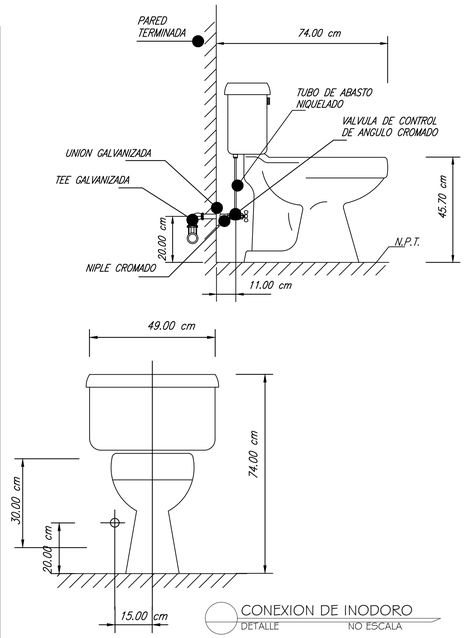

CONEXION DE INODORO
DETALLE NO ESCALA

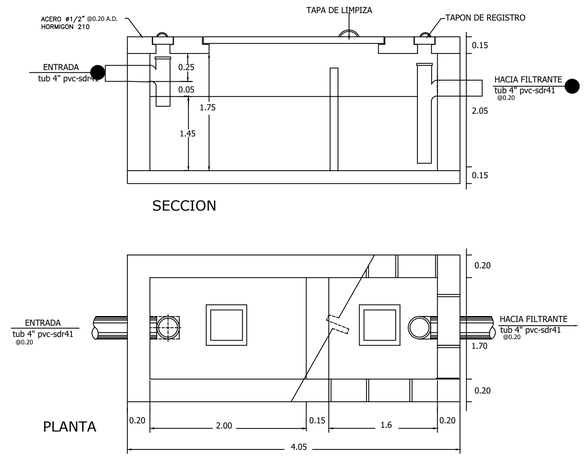

SEPTICO

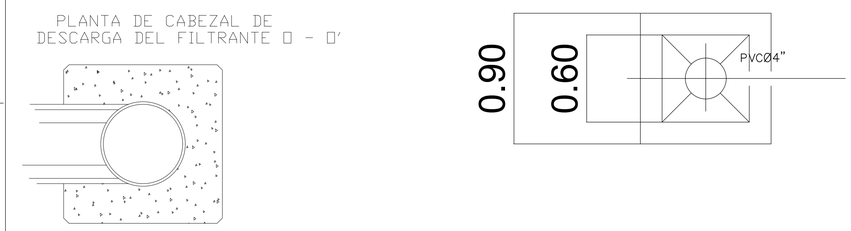

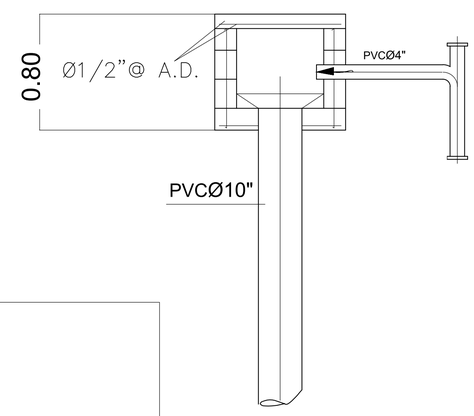

FILTRANTE

CISTERNA
DETALLE NO ESCALA

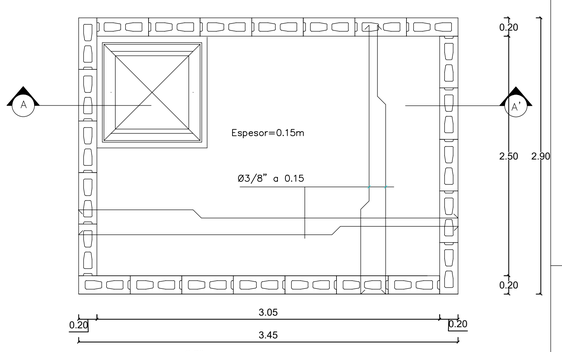

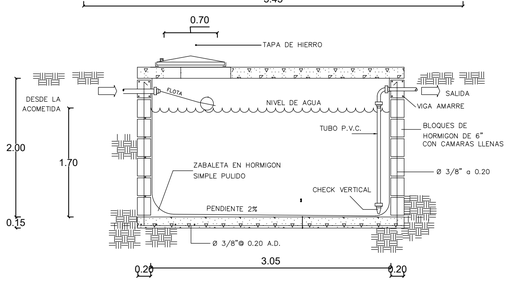

VIGA DE AMARRE (debajo de nivel de losa de techo)

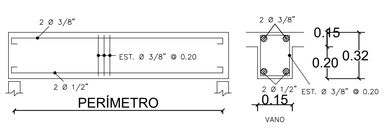

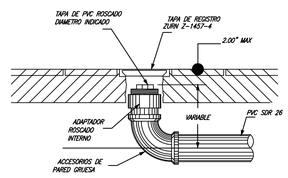

REGISTRO DE PISO
DETALLE NO ESCALA

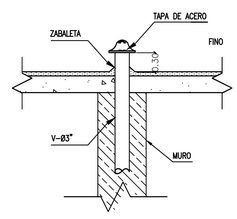

TUBERIAS DE VENTILACION
DETALLE NO ESCALA

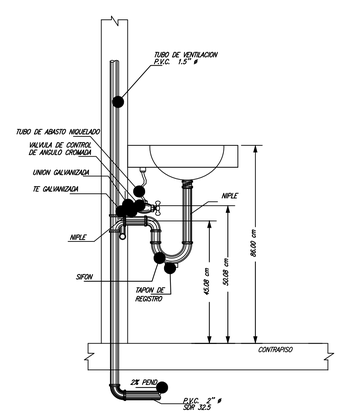

Inst. Tuberia en Lavamanos
DETALLE NO ESCALA

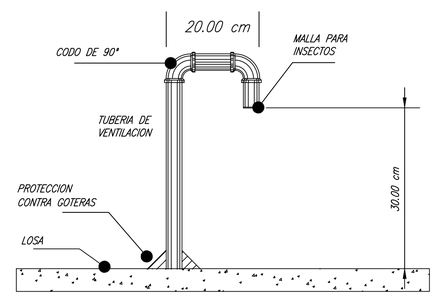

Salida Columna de Ventilacion
DETALLE NO ESCALA

DETALLES DE INSTALACIONES SANITARIAS

Nivel —— Escala ——

EGEHID
EMPRESA DE GENERACION HIDROELECTRICA DOMINICANA
EGEHID
DIRECCIÓN DE REHABILITACION Y MANTENIMINETO DE OBRAS CIVILES
GERENCIA DE EDIFICACIONES
DEPARTAMENTO DE DISEÑO ARQUITECTONICO

Av. Rómulo Betancourt 303, Santo Domingo, Rep. Dominicana
Tel : 809 - 533 - 5555
www.egehid.gob.do
info@hidroelectrica.gov.do
RNC : 4 - 30 - 06085 - 2
@egehidrd EGEHID RD

PROYECTO

Play de Softball El Fundo

PROPIETARIO
Junta Municipal de Villa Los Almacigos

DIRECCION
Villa Los Almacigos, Santiago Rodriguez

DISEÑO ARQUITECTONICO
Arq. Drey Alejandro Santana drey.santana@hidroelectrica.gov.do
CODIA 40175
SARD 1083 Tel: 809-533-5555 (Ext. 4106) Firma _____

DISEÑO ESTRUCTURAL
Ing. Cipriano Tapia ctapia@hidroelectrica.gov.do
CODIA 23634 Tel: 809-533-5555 (Ext. 4124) Firma _____

DISEÑO DE INSTALACIONES ELECTRICAS
Ing. Ricardo Anglada ranglada@hidroelectrica.gov.do
CODIA 38004 Tel: 809-533-5555 (Ext. 4123) Firma _____

DISEÑO DE INSTALACIONES SANITARIAS
Arq. Drey Alejandro Santana drey.santana@hidroelectrica.gov.do
CODIA 40175
SARD 1083 Tel: 809-533-5555 (Ext. 4106) Firma _____

DIBUJO CAD 2D - 3D - ANIMACIONES
Arq. Luisa Maria Mercedes luisa.mercedes@hidroelectrica.gov.do
CODIA -----
SARD ----- Tel: 809-533-5555 (Ext. 4122) Firma _____

ORIENTACIÓN

INDICE

1. PLANTA DE UBICACION Y LOCALIZACION
2. LEVANTAMIENTO CATASTRAL Y/O CURVA DE NIVEL
3. PLANTA DE MOVIMIENTO DE TIERRA (CORTES Y RELLENOS)
4. PLANTA DE CONJUNTO
5. PLANTA ARQUITECTONICA
6. PLANTA DIMENSIONADA
7. PLANTA DIMENSIONADA 2
8. PLANTA DE TECHO
9. PLANTA DE TECHO DIMENSIONADA
10. ELEVACIONES
11. SECCIONES
12. PLANTA DE CIMENTACIONES
13. PLANTA DE MUROS Y COLUMNAS
14. PLANTA DE VIGAS Y GRADERIAS
15. PLANTA ESTRUCTURAL DE TECHO
16. DETALLES DE CARPINTERIA
17. DETALLES ESTRUCTURALES GENERICOS 1
18. DETALLES ESTRUCTURALES GENERICOS 2
19. PLANTA DE INSTALACIONES ELECTRICAS
20. DETALLES DE INSTALACIONES ELECTRICAS
21. PLANTA DE INSTALACIONES SANITARIAS (AGUA POTABLE)
22. PLANTA DE INSTALACIONES SANITARIAS (AGUAS RESIDUALES)
23. DETALLES DE INSTALACIONES SANITARIAS
24. OTROS DETALLES

FECHA 13 / 02 / 2023 ESCALA Esc. ——

DETALLE DE INSTALACIONES SANITARIAS

Este material esta protegido por la Ley 20-00 de propiedad industrial y su reglamento de aplicacion, y por la Ley 65-00 sobre Derecho de Autor y su reglamento de aplicación. Por esta razon no puede ser reproducido por terceros sin consentimiento del autor.
Republica Dominicana 2023

REVISÓ: Arq. Drey Santana
REVISÓ: Arq. Mildred De La Rosa
APROBÓ: Ing. Mirna Ramirez

#23